LICHT+RAUM
EINLEUCHTENDE KONZEPTE

RICO Pendelrohr

RICO, schafft eine angenehme Stimmung. Das freistrahlende Licht ist blendfrei und sehr effizient.

Montage

Materialisierung:
Acrylglas satiniert tiefgezogen, Aluminium farblos oder farbig eloxiert (auch RAL oder NCS möglich)

Spezifikationen:
- Homogene Auflösung der LED Punkte
- Indirektlichtanteil 33%
- Passive Kühlung
- Elektronisches Betriebsgerät integriert
- optisch geschlossenes System
- für Notbeleuchtung geeignet

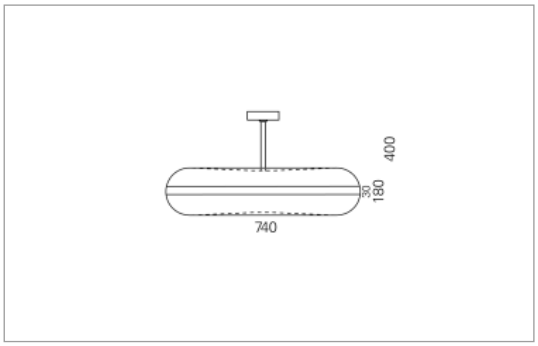

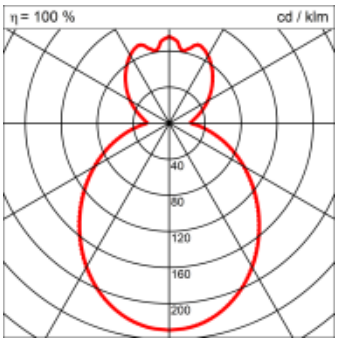

Masse	Ø740 x 400 mm
Leuchtmittel	LED
Leuchten-Gesamtlichtstrom	8800 lm
Farbtemperatur	4000K
Leuchten-Lichtausbeute	163.9 lm/W
Farbwiedergabeindex Ra	> 80
Systemleistung	53.7 W
UGR quer / längs	17.7/17.7
Gewicht	9 kg
Dimmung	DALI, Casambi, switchDim
Lebensdauer	50000 h
Schutzart	IP 20

Lichtstrom und elektrische Leistungsangabe unterliegen Initial einer Toleranz von bis zu +/- 10%, Farbtemperatur bis zu +/-150 Kelvin vom Nominalwert.

Daten vom 16.06.2025